Widok z boku Skala 1:100

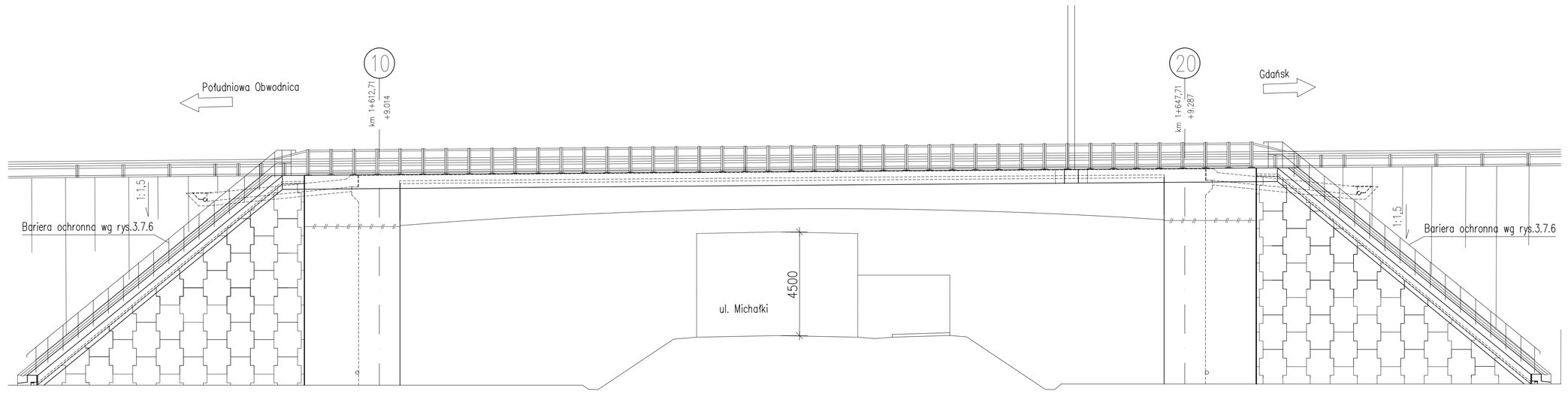

Przekrój podłużny Skala 1:100

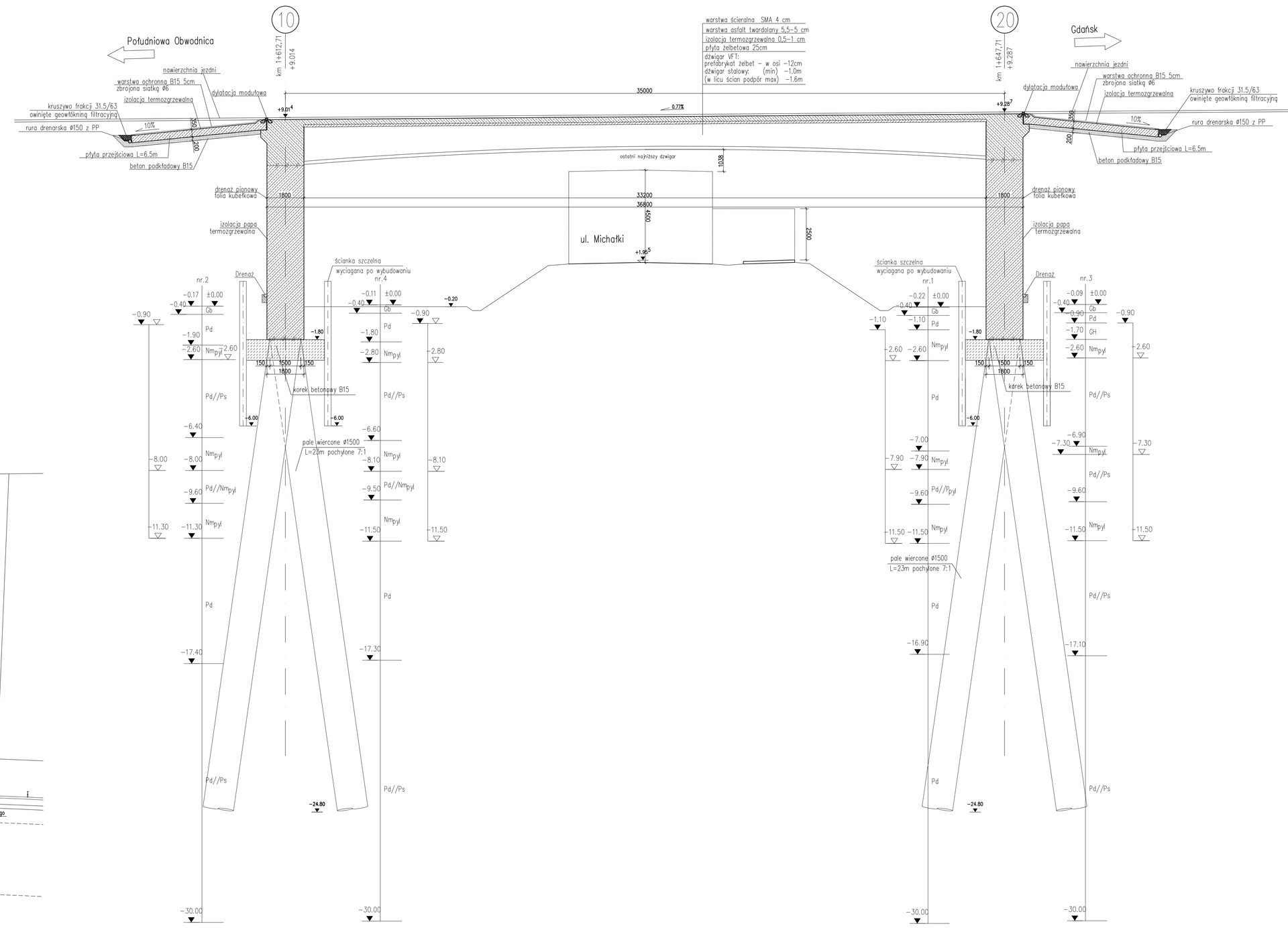

Rysunek ogólny Skala 1:100

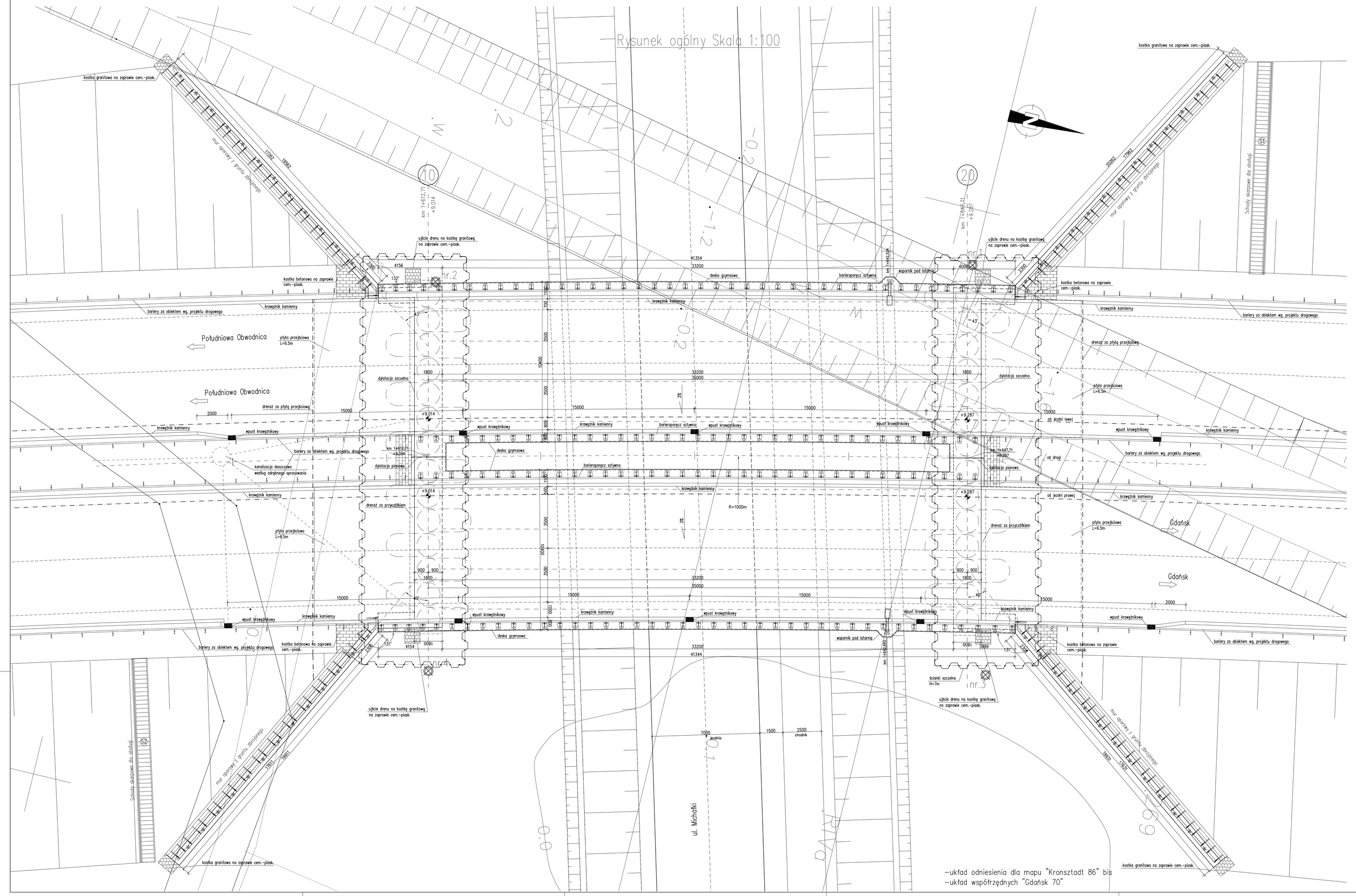

-układ odniesienia dla mapu "Kronsztadt 86" bis
-układ współrzędnych "Gdańsk 70"

Przekrój poprzeczny Skala 1:50

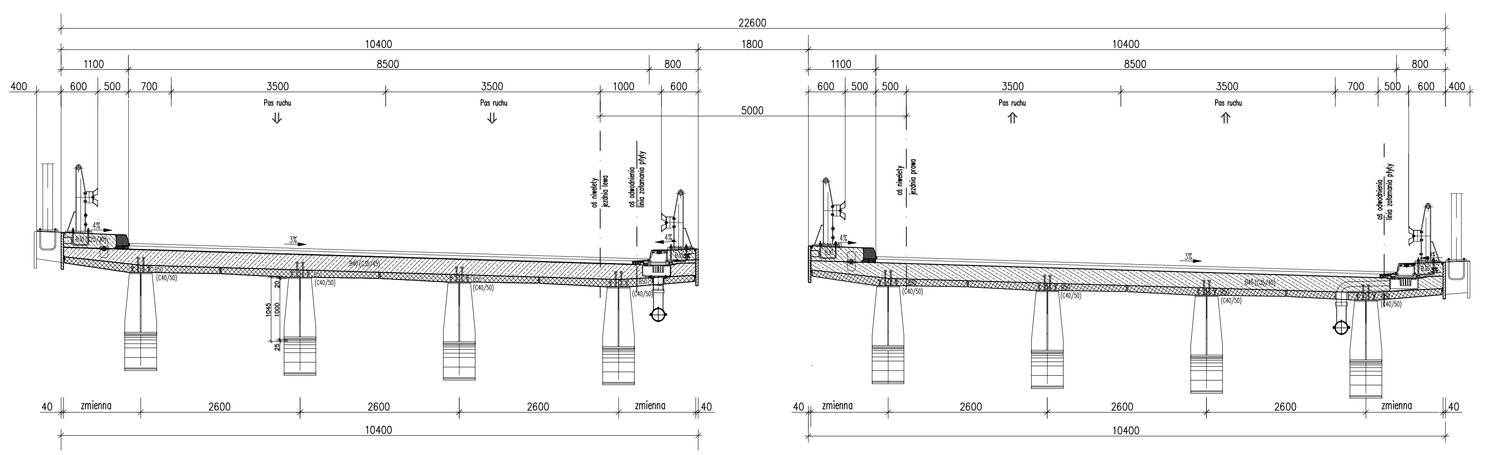

Schemat niwelety Skala 1:500

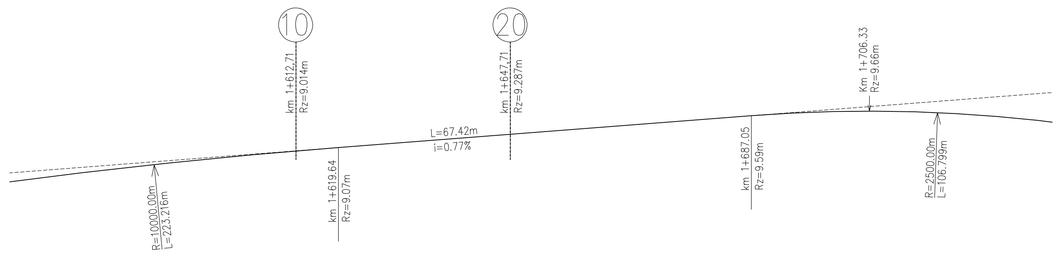

SSF Ingenieure GmbH
Beratende Ingenieure im Bauwesen
Leopoldstraße 238
80804 München
T +49(0)89 / 360 40 0
www.ssf-ing.de

EUROPROJEKT GDAŃSK Sp. z o.o.
80-680 Gdańsk ul. Nadwiślańska 55
tel. +48 (58) 323-99-99 fax +48 (58) 323-99-98

Nazwa dokumentacji	Połączenie Dróg Krajowych - Trasa Sucharskiego Zadanie I. Oddziel Obwodnica Południowa Gdańska – Węzeł Elbląska
Stadium Branża	Projekt wykonawczy
Obiekt	Wiadukt drogowy WD-3
Tytuł rysunku	Rysunek ogólny
Projektant	mgr inż. Witold KOSECKI upr. nr 150/Gd/99 spec. konstrukcyjno - budowlana
Opracował	inż. Marek GRUNT
Sprawdzający	Dipl. Ing. Anton BRAUN upr. POMTR/0002/10

Data	12/2010
Skala	1:100
Nr rys.	3.1.1.